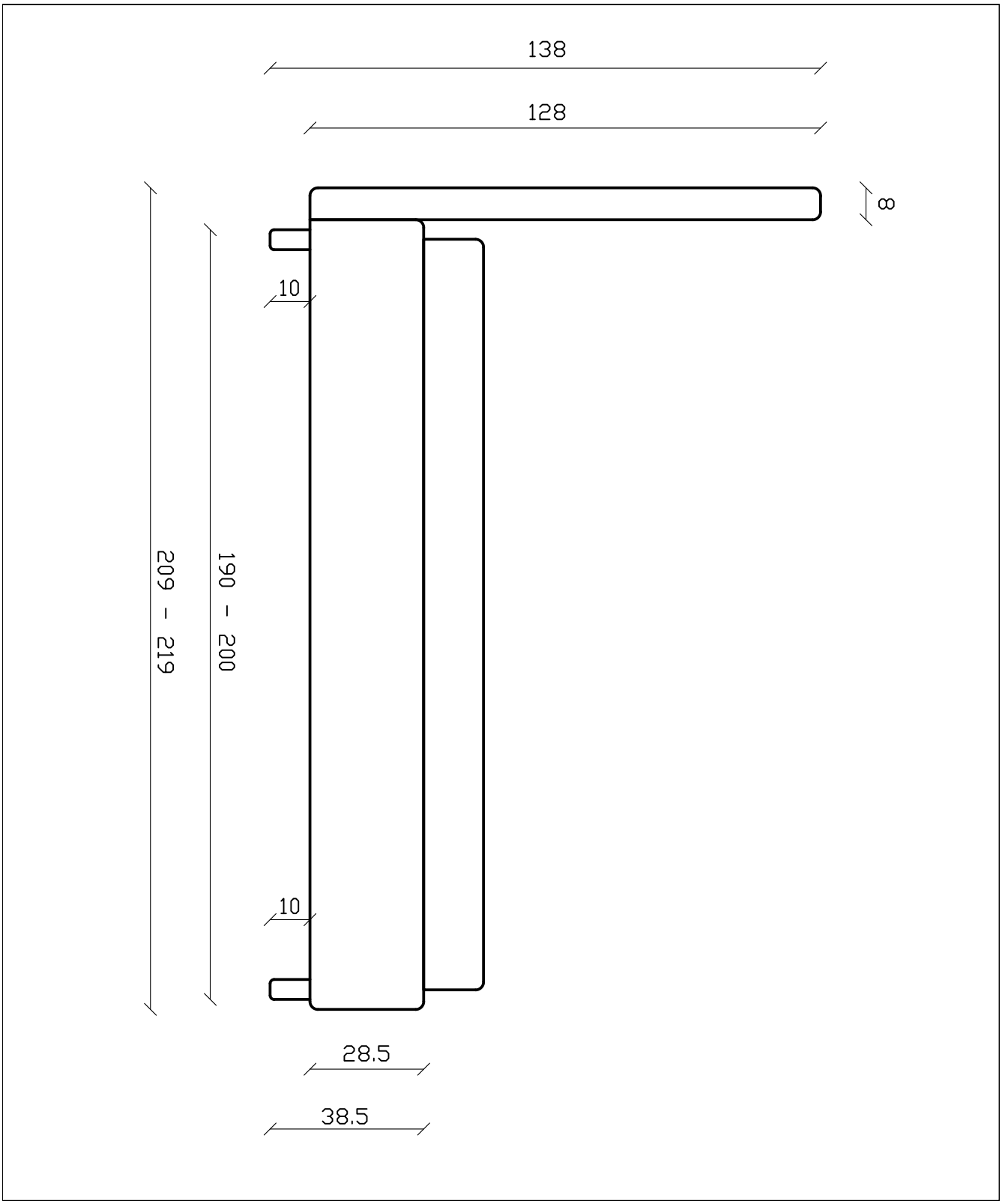
138
128
8
10
10
209 - 219
190 - 200
28.5
38.5